OZNACZENIA:

RGL - tablica główna z układami pomiarowymi
i tablicą administracyjną

TM ▭ - projektowane tablice mieszkaniowe

✳ - przystosowane do pląbowania.

PL - istn. licznik energii elektrycznej

FZ - zabezpieczenie zalicznikowe

FW - zabezpieczenie nadprądowe
wewnętrznej linii zasilającej
(WLZ) w kierunku odbiorcy.

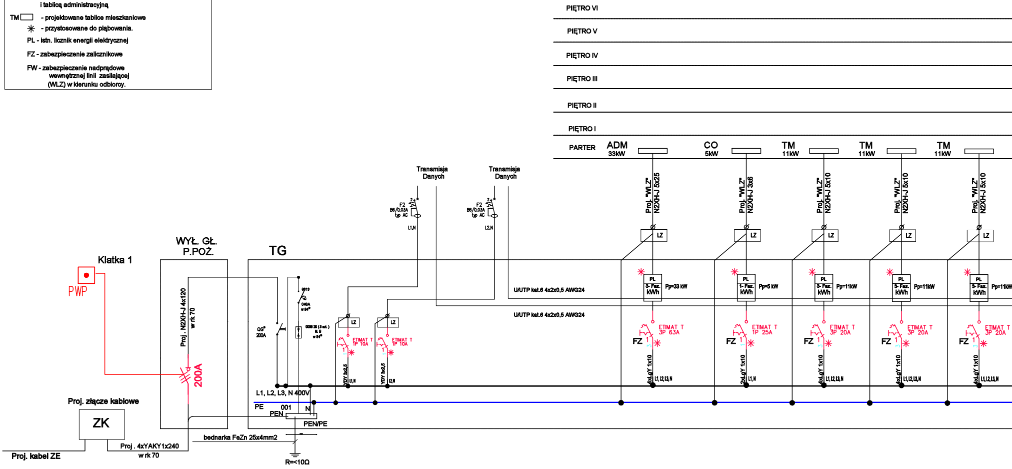
PIĘTRO VI
PIĘTRO V
PIĘTRO IV
PIĘTRO III
PIĘTRO II
PIĘTRO I
PARTER
ADM
33kW
CO
5kW
TM
11kW
TM
11kW
TM
11kW
Proj. "WLZ" N2XH-J 5x25
Proj. "WLZ" N2XH-J 3x6
Proj. "WLZ" N2XH-J 5x10
Proj. "WLZ" N2XH-J 5x10
Proj. "WLZ" N2XH-J 5x10
LZ
PL
3- Faz.
kWh
Pp=33 kW
1- Faz.
Pp=5 kW
Pp=11kW
ETIMAT T 3P 63A
ETIMAT T 1P 25A
ETIMAT T 3P 20A
FZ
4xLgY 1x10
2xLgY 1x10
L1, L2, L3, N
L1, N
Transmisja Danych
F2
B6/0,03A
typ AC
L1,N
L2,N
U/UTP kat.6 4x2x0,5 AWG24
WYŁ. GŁ.
P.POŻ.
TG
Klatka 1
PWP
Proj. N2XH-J 4x120
w rk 70
200A
QG*
200A
S313
C40A
w 84*
N. B
ETIMAT T 1P 10A
YDY 3x2,5
L1, L2, L3, N 400V
PE
001
N
PEN
PEN/PE
Proj. złącze kablowe
ZK
Proj. kabel ZE
Proj. 4xYAKY1x240
w rk 70
bednarka FeZn 25x4mm2
R=<10Ω

0,23/0,4kV/TNS

Samoczynne wyłączenie zasilania

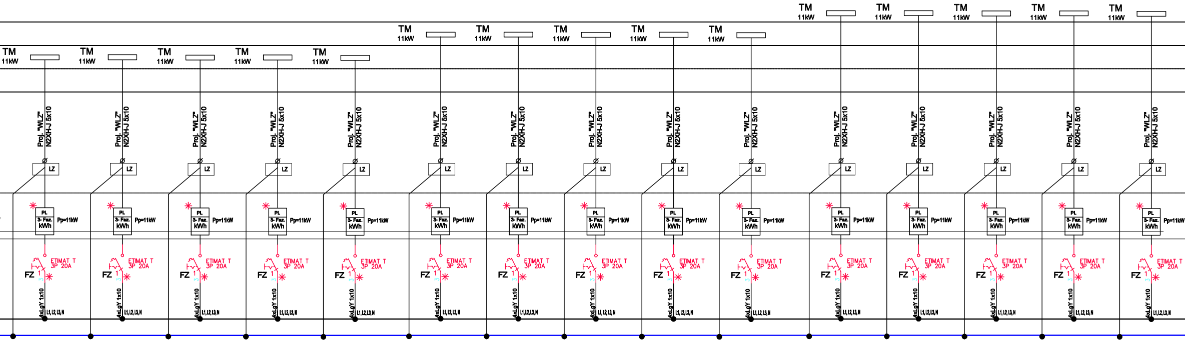
TM
11kW
Proj. "WLZ"
N2XH-J 5x10
LZ
PL
3- Faz.
kWh
Pp=11kW
ETIMAT T
3P 20A
FZ
1
3
4xLgY 1x10
L1, L2, L3, N
TM
11kW
Proj. "WLZ"
N2XH-J 5x10
LZ
PL
3- Faz.
kWh
Pp=11kW
ETIMAT T
3P 20A
FZ
1
3
4xLgY 1x10
L1, L2, L3, N
TM
11kW
Proj. "WLZ"
N2XH-J 5x10
LZ
PL
3- Faz.
kWh
Pp=11kW
ETIMAT T
3P 20A
FZ
1
3
4xLgY 1x10
L1, L2, L3, N
TM
11kW
Proj. "WLZ"
N2XH-J 5x10
LZ
PL
3- Faz.
kWh
Pp=11kW
ETIMAT T
3P 20A
FZ
1
3
4xLgY 1x10
L1, L2, L3, N
TM
11kW
Proj. "WLZ"
N2XH-J 5x10
LZ
PL
3- Faz.
kWh
Pp=11kW
ETIMAT T
3P 20A
FZ
1
3
4xLgY 1x10
L1, L2, L3, N
TM
11kW
Proj. "WLZ"
N2XH-J 5x10
LZ
PL
3- Faz.
kWh
Pp=11kW
ETIMAT T
3P 20A
FZ
1
3
4xLgY 1x10
L1, L2, L3, N
TM
11kW
Proj. "WLZ"
N2XH-J 5x10
LZ
PL
3- Faz.
kWh
Pp=11kW
ETIMAT T
3P 20A
FZ
1
3
4xLgY 1x10
L1, L2, L3, N
TM
11kW
Proj. "WLZ"
N2XH-J 5x10
LZ
PL
3- Faz.
kWh
Pp=11kW
ETIMAT T
3P 20A
FZ
1
3
4xLgY 1x10
L1, L2, L3, N
TM
11kW
Proj. "WLZ"
N2XH-J 5x10
LZ
PL
3- Faz.
kWh
Pp=11kW
ETIMAT T
3P 20A
FZ
1
3
4xLgY 1x10
L1, L2, L3, N
TM
11kW
Proj. "WLZ"
N2XH-J 5x10
LZ
PL
3- Faz.
kWh
Pp=11kW
ETIMAT T
3P 20A
FZ
1
3
4xLgY 1x10
L1, L2, L3, N
TM
11kW
Proj. "WLZ"
N2XH-J 5x10
LZ
PL
3- Faz.
kWh
Pp=11kW
ETIMAT T
3P 20A
FZ
1
3
4xLgY 1x10
L1, L2, L3, N
TM
11kW
Proj. "WLZ"
N2XH-J 5x10
LZ
PL
3- Faz.
kWh
Pp=11kW
ETIMAT T
3P 20A
FZ
1
3
4xLgY 1x10
L1, L2, L3, N
TM
11kW
Proj. "WLZ"
N2XH-J 5x10
LZ
PL
3- Faz.
kWh
Pp=11kW
ETIMAT T
3P 20A
FZ
1
3
4xLgY 1x10
L1, L2, L3, N
TM
11kW
Proj. "WLZ"
N2XH-J 5x10
LZ
PL
3- Faz.
kWh
Pp=11kW
ETIMAT T
3P 20A
FZ
1
3
4xLgY 1x10
L1, L2, L3, N
TM
11kW
Proj. "WLZ"
N2XH-J 5x10
LZ
PL
3- Faz.
kWh
Pp=11kW
ETIMAT T
3P 20A
FZ
1
3
4xLgY 1x10
L1, L2, L3, N

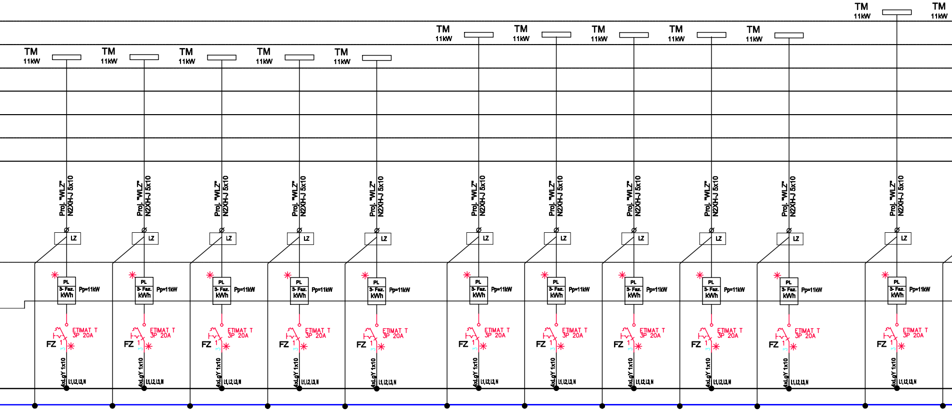
TM
11kW
TM
11kW
TM
11kW
TM
11kW
TM
11kW
TM
11kW
TM
11kW
TM
11kW
TM
11kW
TM
11kW
TM
11kW
TM
11kW
Proj. "WLZ"
N2XH-J 5x10
LZ
PL
3- Faz.
kWh
Pp=11kW
ETIMAT T
3P 20A
FZ
1
3
4xLgY 1x10
L1, L2, L3, N
Proj. "WLZ"
N2XH-J 5x10
LZ
PL
3- Faz.
kWh
Pp=11kW
ETIMAT T
3P 20A
FZ
1
3
4xLgY 1x10
L1, L2, L3, N
Proj. "WLZ"
N2XH-J 5x10
LZ
PL
3- Faz.
kWh
Pp=11kW
ETIMAT T
3P 20A
FZ
1
3
4xLgY 1x10
L1, L2, L3, N
Proj. "WLZ"
N2XH-J 5x10
LZ
PL
3- Faz.
kWh
Pp=11kW
ETIMAT T
3P 20A
FZ
1
3
4xLgY 1x10
L1, L2, L3, N
Proj. "WLZ"
N2XH-J 5x10
LZ
PL
3- Faz.
kWh
Pp=11kW
ETIMAT T
3P 20A
FZ
1
3
4xLgY 1x10
L1, L2, L3, N
Proj. "WLZ"
N2XH-J 5x10
LZ
PL
3- Faz.
kWh
Pp=11kW
ETIMAT T
3P 20A
FZ
1
3
4xLgY 1x10
L1, L2, L3, N
Proj. "WLZ"
N2XH-J 5x10
LZ
PL
3- Faz.
kWh
Pp=11kW
ETIMAT T
3P 20A
FZ
1
3
4xLgY 1x10
L1, L2, L3, N
Proj. "WLZ"
N2XH-J 5x10
LZ
PL
3- Faz.
kWh
Pp=11kW
ETIMAT T
3P 20A
FZ
1
3
4xLgY 1x10
L1, L2, L3, N
Proj. "WLZ"
N2XH-J 5x10
LZ
PL
3- Faz.
kWh
Pp=11kW
ETIMAT T
3P 20A
FZ
1
3
4xLgY 1x10
L1, L2, L3, N
Proj. "WLZ"
N2XH-J 5x10
LZ
PL
3- Faz.
kWh
Pp=11kW
ETIMAT T
3P 20A
FZ
1
3
4xLgY 1x10
L1, L2, L3, N
Proj. "WLZ"
N2XH-J 5x10
LZ
PL
3- Faz.
kWh
Pp=11kW
ETIMAT T
3P 20A
FZ
1
3
4xLgY 1x10
L1, L2, L3, N

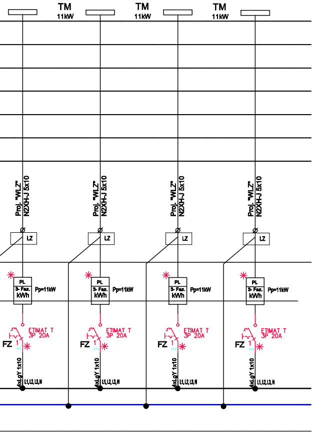
TM
11kW
TM
11kW
TM
11kW
Proj. "WLZ"
N2XH-J 5x10
Proj. "WLZ"
N2XH-J 5x10
Proj. "WLZ"
N2XH-J 5x10
Proj. "WLZ"
N2XH-J 5x10
LZ
LZ
LZ
LZ
PL
3- Faz.
kWh
Pp=11kW
PL
3- Faz.
kWh
Pp=11kW
PL
3- Faz.
kWh
Pp=11kW
PL
3- Faz.
kWh
Pp=11kW
ETIMAT T
3P 20A
FZ
ETIMAT T
3P 20A
FZ
ETIMAT T
3P 20A
FZ
ETIMAT T
3P 20A
FZ
4xLgY 1x10
L1,L2,L3,N
4xLgY 1x10
L1,L2,L3,N
4xLgY 1x10
L1,L2,L3,N
4xLgY 1x10
L1,L2,L3,N

PW

ELEKTRYKA

Architektura&Budownictwo
Greg project
Grzegorz Michalski

ul. S. Borodzicza 1a
06-400 Ciechanów

Tel. 504-544-024
e-mail: gm.budownictwo@gmail.com

Projektant w specjalności elektrycznej:

Pieczęć, podpis:

mgr inż. Radosław Malinowski
upr. nr SLK/9471/PBE/21
w specjalności elektrycznej i elektroenergetycznej

Sprawdzający w specjalności elektrycznej:

Pieczęć, podpis:

mgr inż. Marcin Glinka
upr. nr SLK/9475/PWBE/21
w specjalności elektrycznej i elektroenergetycznej

Temat projektu: Budowa zespołu budynków mieszkalnych wielorodzinnych nr 3,4,5 wraz z zagospodarowaniem terenu (dojazdy, wiaty śmietnikowe, plac zabaw, miejsca parkingowe i zieleń) oraz infrastrukturą techniczną (przyłącza: wod. – kan., sanitarne, deszczowe, sieci cieplnej, energetycznej, teletechnicznej), realizowanego osiedla mieszkaniowego „WIDOK II" - ETAP III budynek nr 5

Inwestor:
Spółdzielnia Mieszkaniowa
„Metalowiec" ul. Klonowa 5,
23 -204 Kraśnik

Adres inwestycji: ul. Popiełuszki 17, działka ewid. nr 226/5

Nazwa rysunku: SCHEMAT IDEOWY ZASILENIA

Numer projektu	Branża:	Faza projektu:	Data:	Skala:	Numer rysunku:
	elektryczna	PW	15.07.2023	BS	E-09